Bomba de pistões axiais de vazão variável

Tipo: A10V-A10VO e A10VSO Séries 3.0,3.1 e 3.2

Tamanhos 18, 28, 45, 71, 100 e 140 cm³

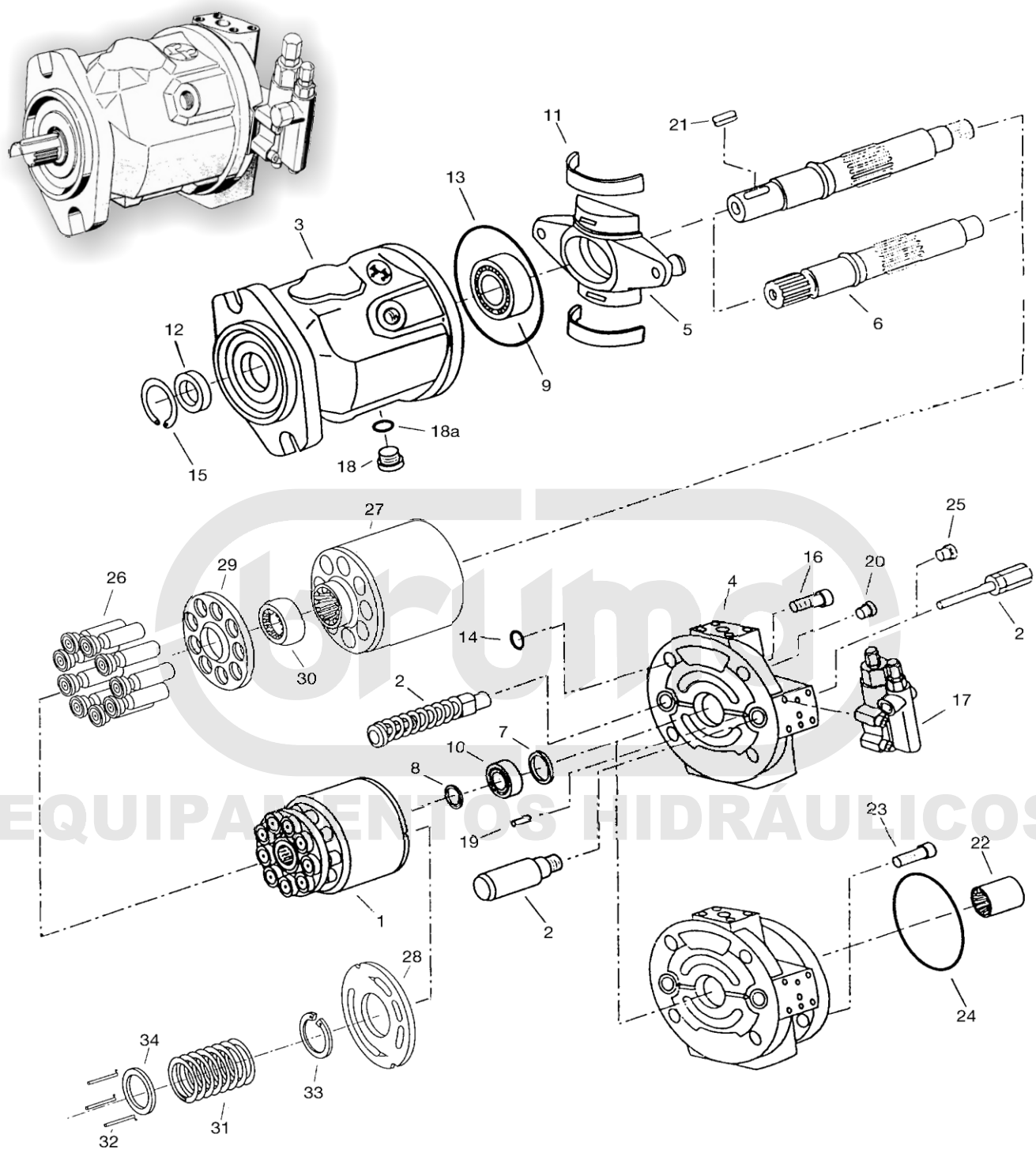

Dúvidas, consulte nosso departamento técnico.

Rua: Córrego do Bom Jesus,684 JD IV Centenário - São Paulo SP 03933-030 PABX: (11)2721-5831
E-mail: vendas@bruma.ind.br - Site www.bruma.ind.br